ЗЕЛИНСКИЙ ГРУПП

ЕАС

ДОТ

ФИЛЬТРЫ ДОТ
ДЛЯ ФИЛЬТРУЮЩИХ ПРОТИВОГАЗОВ

Руководство по эксплуатации

РЭ 2568-156-05795731-2004

Настоящее Руководство по эксплуатации предназначено для изучения принципа действия и правил эксплуатации фильтров ДОТ для фильтрующих противогазов.

1 Описание и работа

1.1 Назначение фильтров ДОТ

1.1.1 Фильтры ДОТ предназначены для очистки вдыхаемого человеком воздуха от паро- и газообразных вредных веществ в составе Противогазов фильтрующих ДОТ ТУ 32.99.11-791-05795731-2016.

1.1.2 Фильтры ДОТ должны использоваться при содержании кислорода в воздухе не менее 17 % объемных и суммарном содержании паро- и газообразных вредных веществ: для фильтров ДОТ 1 класса – не более 0,1 % объемных; для фильтров ДОТ 2 класса – не более 0,5 % объемных; для фильтров ДОТ 3 класса – не более 1,0 % объемного.

При суммарном содержании вредных веществ в воздухе рабочей зоны более 0,5 % объемных (но не более 1,0 % объемного) фильтры ДОТ 3 класса применяют только в условиях чрезвычайных ситуаций непродолжительное время.

ВНИМАНИЕ!

Запрещается применять фильтры ДОТ в условиях возможного недостатка кислорода в воздухе (например, в емкостях, цистернах, колодцах и др. изолированных помещениях такого типа), при неизвестном составе и концентрациях вредных веществ, а также для защиты от низкокипящих, плохо сорбирующихся органических веществ (метан, этан, бутан, этилен, ацетилен и др.).

Фильтры ДОТ не предназначены для использования при открытом пламени.

1.1.3 Фильтры ДОТ применяют при температуре окружающей среды от минус 40°С до плюс 40°С.

1.1.4 Фильтры изготавливают двух исполнений:

– фильтры исполнения 1 – противогазовые фильтры ДОТ;

– фильтры исполнения 2 – комбинированные фильтры ДОТ.

Противогазовые фильтры ДОТ (ДОТ 250, ДОТ 460) обеспечивают защиту от паро- и газообразных вредных веществ.

Комбинированные фильтры ДОТ (ДОТ 220, ДОТ 600) обеспечивают защиту от паро-, газообразных вредных веществ и аэрозолей (пыль, дым, туман).

Комбинированные и противогазовые фильтры ДОТ соответствуют требованиям ГОСТ 12.4.235-2019.

1.1.5 **ВНИМАНИЕ!**

Комбинированные фильтры ДОТ 600 необходимо присоединять к лицевой части только с помощью соединительной трубки.

1.1.6 Марки противогазовых фильтров представлены в таблице 1.

Марки комбинированных фильтров представлены в таблице 2.

Таблица 1 – **Марки противогазовых фильтров ДОТ**

Обозначение	Марка фильтра	Цветовая маркировка (комбинация горизонтальных полос на этикетке)	Наименование вредного вещества, от которого защищает фильтр
1	2	3	4
ДОТ 250	А1	Коричневая	***Органические газы и пары с температурой кипения выше 65 °С*** (бензол, ксилол, толуол, бензин, керосин, галоидорганические соединения, нитросоединения бензола и его гомологов, анилин, кетоны, тетраэтилсвинец и т.п.)

Продолжение таблицы 1.

1	2	3	4
ДОТ 250	**К1**	**Зеленая**	*Аммиак и его органические производные*
ДОТ 250	В1Е1	Серая, желтая	***Неорганические газы и пары*** (хлор, фтор, бром, сероводород, арсины, фосфористый водород и т.п.), за исключением оксида углерода и циан водорода; ***кислые газы и пары*** (диоксид серы, хлористый водород, бромистый водород, фтористый водород, пары серной, уксусной, муравьиной, азотной, фосфорной кислот и т.п.)
ДОТ 250	А1В1Е1К1	Коричневая, серая, желтая, зеленая	***Органические газы и пары с температурой кипения выше 65 °С*** (бензол, ксилол, толуол, бензин, керосин, галоидорганические соединения, нитросоединения бензола и его гомологов, анилин, кетоны, тетраэтилсвинец и т.п.); ***неорганические газы и пары*** (хлор, фтор, бром, сероводород, арсины, фосфористый водород и т.п.), за исключением оксида углерода и циан водорода; ***кислые газы и пары*** (диоксид серы, хлористый водород, бромистый водород, фтористый водород, пары серной, уксусной, муравьиной, азотной, фосфорной кислот и т.п.); ***аммиак и его органические производные***

Продолжение таблицы 1.

1	2	3	4
ДОТ 250	A1B1E1	Коричневая, серая, желтая	***Органические газы и пары с температурой кипения выше 65 °С*** (бензол, ксилол, толуол, бензин, керосин, галоидорганические соединения, нитросоединения бензола и его гомологов, анилин, кетоны, тетраэтилсвинец и т.п.); ***неорганические газы и пары*** (хлор, фтор, бром, сероводород, арсины, фосфористый водород и т.п.), за исключением оксида углерода и циан водорода; ***кислые газы и пары*** (диоксид серы, хлористый водород, бромистый водород, фтористый водород, пары серной, уксусной, муравьиной, азотной, фосфорной кислот и т.п.)
ДОТ 250	A1B2E2	Коричневая, серая, желтая	***Органические газы и пары с температурой кипения выше 65 °С*** (бензол, ксилол, толуол, бензин, керосин, галоидорганические соединения, нитросоединения бензола и его гомологов, анилин, кетоны, тетраэтилсвинец и т.п.); ***неорганические газы и пары*** (хлор, фтор, бром, сероводород, арсины, фосфористый водород и т.п.), за исключением оксида углерода и циан водорода; ***кислые газы и пары*** (диоксид серы, хлористый водород, бромистый водород, фтористый водород, пары серной, уксусной, муравьиной, азотной, фосфорной кислот и т.п.)

Продолжение таблицы 1.

1	2	3	4
ДОТ 460	А2	Коричне-вая	***Органические газы и пары с температурой кипения выше 65 °С*** (бензол, ксилол, толуол, бензин, керосин, галоидорганические соединения, нитросоединения бензола и его гомологов, анилин, кетоны, тетраэтилсвинец и т.п.)
ДОТ 460	К2	Зеленая	***Аммиак и его органические производные***
ДОТ 460	В2Е2	Серая, желтая	***Неорганические газы и пары*** (хлор, фтор, бром, сероводород, арсины, фосфористый водород и т.п.), за исключением оксида углерода и циан водорода; ***кислые газы и пары*** (диоксид серы, хлористый водород, бромистый водород, фтористый водород, пары серной, уксусной, муравьиной, азотной, фосфорной кислот и т.п.)
ДОТ 460	А2В2Е2К2	Корич-невая, серая, желтая, зеленая	***Органические газы и пары с температурой кипения выше 65 °С*** (бензол, ксилол, толуол, бензин, керосин, галоидорганические соединения, нитросоединения бензола и его гомологов, анилин, кетоны, тетраэтилсвинец и т.п.);

Продолжение таблицы 1.

1	2	3	4
			неорганические газы и пары (хлор, фтор, бром, сероводород, арсины, фосфористый водород и т.п.), за исключением оксида углерода и циан водорода; ***кислые газы и пары*** (диоксид серы, хлористый водород, бромистый водород, фтористый водород, пары серной, уксусной, муравьиной, азотной, фосфорной кислот и т.п.); ***аммиак и его органические производные***
ДОТ 460	A2B2E2	Коричневая, серая, желтая	***Органические газы и пары с температурой кипения выше 65 °С*** (бензол, ксилол, толуол, бензин, керосин, галоидорганические соединения, нитросоединения бензола и его гомологов, анилин, кетоны, тетраэтилсвинец и т.п.); ***неорганические газы и пары*** (хлор, фтор, бром, сероводород, арсины, фосфористый водород и т.п.), за исключением оксида углерода и циан водорода; ***кислые газы и пары*** (диоксид серы, хлористый водород, бромистый водород, фтористый водород, пары серной, уксусной, муравьиной, азотной, фосфорной кислот и т.п.)

Продолжение таблицы 1.

1	2	3	4
ДОТ 460	A2B2E2AX	Коричневая, серая, желтая	***Органические газы и пары с температурой кипения выше 65 °С*** (бензол, ксилол, толуол, бензин, керосин, галоидорганические соединения, нитросоединения бензола и его гомологов, анилин, кетоны, тетраэтилсвинец и т.п.); ***органические газы и пары с температурой кипения ниже 65 °С*** (ацетон, диметилэфир, изобутан и т.п.), за исключением дифторэтилена, трифторхлорэтилена, тетрафторэтилена, гексафторпропилена, окиси гексафторпропилена, димера окиси гексафторпропилена, перфторизобутилена; ***неорганические газы и пары*** (хлор, фтор, бром, сероводород, арсины, фосфористый водород и т.п.), за исключением оксида углерода и циан водорода; ***кислые газы и пары*** (диоксид серы, хлористый водород, бромистый водород, фтористый водород, пары серной, уксусной, муравьиной, азотной, фосфорной кислот и т.п.)

Продолжение таблицы 1.

1	2	3	4
ДОТ 460	A2B3E2	Коричневая, серая, желтая	***Органические газы и пары с температурой кипения выше 65 °С*** (бензол, ксилол, толуол, бензин, керосин, галоидорганические соединения, нитросоединения бензола и его гомологов, анилин, кетоны, тетраэтилсвинец и т.п.); ***неорганические газы и пары*** (хлор, фтор, бром, сероводород, арсины, фосфористый водород и т.п.), за исключением оксида углерода и циан водорода; ***кислые газы и пары*** (диоксид серы, хлористый водород, бромистый водород, фтористый водород, пары серной, уксусной, муравьиной, азотной, фосфорной кислот и т.п.)

Таблица 2 – **Марки комбинированных фильтров ДОТ**

Обозначение фильтра	Марка фильтра	Цветовая маркировка (комбинация горизонтальных полос на этикетке)	Наименование вредного вещества, от которого защищает фильтр
1	2	3	4
ДОТ 220	A1P3 R D	Коричневая, белая	***Органические газы и пары с температурой кипения выше 65 °С*** (бензол, ксилол, толуол, бензин, керосин, галоидорганические соединения, нитросоединения бензола и его гомологов, анилин, кетоны, тетраэтилсвинец и т.п.); ***аэрозоли*** (пыль, дым, туман)
ДОТ 220	K1P3 R D	Зеленая, белая	***Аммиак и его органические производные; аэрозоли*** (пыль, дым, туман)
ДОТ 220	B1E1P3 R D	Серая, желтая, белая	***Неорганические газы и пары*** (хлор, фтор, бром, сероводород, арсины, фосфористый водород и т.п.), за исключением оксида углерода и циан водорода; ***кислые газы и пары*** (диоксид серы, хлористый водород, бромистый водород, фтористый

Продолжение таблицы 2.

1	2	3	4
			водород, пары серной, уксусной, муравьиной, азотной, фосфорной кислот и т.п.); ***аэрозоли*** (пыль, дым, туман)
ДОТ 220	A1B1E1P3 R D	Коричневая, серая, желтая, белая	***Органические газы и пары с температурой кипения выше 65 °С*** (бензол, ксилол, толуол, бензин, керосин, галоидорганические соединения, нитросоединения бензола и его гомологов, анилин, кетоны, тетраэтилсвинец и т.п.); ***неорганические газы и пары*** (хлор, фтор, бром, сероводород, арсины, фосфористый водород и т.п.), за исключением оксида углерода и циан водорода; ***кислые газы и пары*** (диоксид серы, хлористый водород, бромистый водород, фтористый водород, пары серной, уксусной, муравьиной, азотной, фосфорной кислот и т.п.); ***аэрозоли*** (пыль, дым, туман)

Продолжение таблицы 2.

1	2	3	4
ДОТ 600	A2B2E2K2P3 R D	Коричневая, серая, желтая, зеленая, белая	***Органические газы и пары с температурой кипения выше 65 °С*** (бензол, ксилол, толуол, бензин, керосин, галоидорганические соединения, нитросоединения бензола и его гомологов, анилин, кетоны, тетраэтилсвинец и т.п.); ***неорганические газы и пары*** (хлор, фтор, бром, сероводород, арсины, фосфористый водород и т.п.), за исключением оксида углерода и циан водорода; ***кислые газы и пары*** (диоксид серы, хлористый водород, бромистый водород, фтористый водород, пары серной, уксусной, муравьиной, азотной, фосфорной кислот и т.п.); ***аммиак и его органические производные***; ***аэрозоли*** (пыль, дым, туман)
ДОТ 600	A2E2P3 R D	Коричневая, желтая, белая	***Органические газы и пары с температурой кипения выше 65 °С*** (бензол, ксилол, толуол, бензин, керосин, галоидорганические соединения, нитросоединения бензола и его гомологов, анилин, кетоны, тетраэтилсвинец и т.п.);

Продолжение таблицы 2.

1	2	3	4
			кислые газы и пары (диоксид серы, хлористый водород, бромистый водород, фтористый водород, пары серной, уксусной, муравьиной, азотной, фосфорной кислот и т.п.); ***аэрозоли*** (пыль, дым, туман)
ДОТ 600	A2K3P3 R D	Коричневая, зеленая, белая	***Органические газы и пары с температурой кипения выше 65 °С*** (бензол, ксилол, толуол, бензин, керосин, галоидорганические соединения, нитросоединения бензола и его гомологов, анилин, кетоны, тетраэтилсвинец и т.п.); ***аммиак и его органические производные; аэрозоли*** (пыль, дым, туман)
ДОТ 600	A2B3E3AXP3 R D	Коричневая, серая, желтая, белая	***Органические газы и пары с температурой кипения выше 65 °С*** (бензол, ксилол, толуол, бензин, керосин, галоидорганические соединения, нитросоединения бензола и его гомологов, анилин, кетоны, тетраэтилсвинец и т.п.); ***органические газы и пары с температурой кипения ниже 65 °С*** (ацетон, диметилэфир, изобутан и т.п.),

Продолжение таблицы 2.

1	2	3	4
			за исключением дифторэтилена, трифторхлорэтилена, тетрафторэтилена, гексафторпропилена, окиси гексафторпропилена, димера окиси гексафторпропилена, перфторизобутилена; ***неорганические газы и пары*** (хлор, фтор, бром, сероводород, арсины, фосфористый водород и т.п.), за исключением оксида углерода и циан водорода; ***кислые газы и пары*** (диоксид серы, хлористый водород, бромистый водород, фтористый водород, пары серной, уксусной, муравьиной, азотной, фосфорной кислот и т.п.); ***аэрозоли*** (пыль, дым, туман)
ДОТ 600	A2B3E3P3 R D	Коричневая, серая, желтая, белая	***Органические газы и пары с температурой кипения выше 65 °С*** (бензол, ксилол, толуол, бензин, керосин, галоидорганические соединения, нитросоединения бензола и его гомологов, анилин, кетоны, тетраэтилсвинец и т.п.); ***неорганические газы и пары*** (хлор, фтор, бром, сероводород, арсины, фосфористый водород и т.п.)

Продолжение таблицы 2.

1	2	3	4
			за исключением оксида углерода и циан водорода; ***кислые газы и пары*** (диоксид серы, хлористый водород, бромистый водород, фтористый водород, пары серной, уксусной, муравьиной, азотной, фосфорной кислот и т.п.); ***аэрозоли*** (пыль, дым, туман)
ДОТ 600	A3P3 R D	Коричневая, белая	***Органические газы и пары с температурой кипения выше 65 °С*** (бензол, ксилол, толуол, бензин, керосин, галоидорганические соединения, нитросоединения бензола и его гомологов, анилин, кетоны, тетраэтилсвинец и т.п.); ***аэрозоли*** (пыль, дым, туман)
ДОТ 600	A3B3E3P3 R D	Коричневая, серая, желтая, белая	***Органические газы и пары с температурой кипения выше 65 °С*** (бензол, ксилол, толуол, бензин, керосин, галоидорганические соединения, нитросоединения бензола и его гомологов, анилин, кетоны, тетраэтилсвинец и т.п.); ***неорганические газы и пары*** (хлор, фтор, бром, сероводород, арсины, фосфористый водород и т.п.),

Продолжение таблицы 2.

1	2	3	4
			за исключением оксида углерода и циан водорода; ***кислые газы и пары*** (диоксид серы, хлористый водород, бромистый водород, фтористый водород, пары серной, уксусной, муравьиной, азотной, фосфорной кислот и т.п.); ***аэрозоли*** (пыль, дым, туман)
ДОТ 600	К3Р3 R D	Зеленая, белая	***Аммиак и его органические производные; аэрозоли*** (пыль, дым, туман)
ДОТ 600	A2B2E2K1AXP3 R D	Коричневая, серая, желтая, зеленая, белая	***Органические газы и пары с температурой кипения выше 65 °С*** (бензол, ксилол, толуол, бензин, керосин, галоидорганические соединения, нитросоединения бензола и его гомологов, анилин, кетоны, тетраэтилсвинец и т.п.). ***Органические газы и пары с температурой кипения ниже 65 °С*** (ацетон, диметилэфир, изобутан и т.п.), за исключением дифторэтилена, трифторхлорэтилена, тетрафторэтилена, гексафторпропилена, окиси гексафторпропилена, димера окиси гексафторпропилена, перфторизобутилена.

Продолжение таблицы 2.

1	2	3	4
			Неорганические газы и пары (хлор, фтор, бром, гидрид серы, арсины, фосфористый водород и т.п.), за исключением оксида углерода и циан водорода. ***Кислые газы и пары*** (диоксид серы, хлористый водород, бромистый водород, фтористый водород, пары серной, уксусной, муравьиной, азотной, фосфорной кислот и т.п.). ***Аммиак и его органические производные Аэрозоли*** (пыль, дым, туман)

1.1.7 Фильтры ДОТ соответствуют требованиям Технического Регламента Таможенного Союза ТР ТС 019/2011, ТУ 2568-133-05795731-2003, ГОСТ 12.4.235-2019.

Комбинированные фильтры имеют многоразовый противоаэрозольный фильтр, отвечают требованиям по устойчивости к запылению и маркируются дополнительными буквами D и R.

1.1.8 Пример записи при заказе:

– например, фильтра противогазового ДОТ 250 марки А1В2Е2: «Фильтр противогазовый ДОТ 250 марки А1В2Е2 ТУ 2568-133-05795731-2003».

1.2 Технические характеристики

1.2.1 Начальное сопротивление фильтров ДОТ постоянному потоку воздуха при объемном расходе 30 дм^3/мин, Па (мм вод. ст.), не более:

- *Противогазовые фильтры ДОТ:*

– ДОТ 250 – 83,0 (8,5);
– ДОТ 460 – 140,0 (14,3)

- *Комбинированные фильтры ДОТ:*

– ДОТ 220 – 156,8 (16,0);
– ДОТ 600 – 206,0 (21,0)

1.2.2 Масса фильтров ДОТ, г, не более:

- *Противогазовые фильтры ДОТ:*

– ДОТ 250 – 270;
– ДОТ 460 – 450;

- *Комбинированные фильтры ДОТ:*

– ДОТ 220 – 270;
– ДОТ 600 – 650.

1.3 Комплектность

1.3.1 Комплектность фильтров варианта поставки «Классический»:

– фильтр – 1 шт.;
– пакет – 1 шт.;
– Руководство по эксплуатации фильтров ДОТ – 1 экз. в пакет и 1 экз. на ящик.

1.3.2 Комплектность фильтров варианта поставки «Персональный»:

– фильтр – 1 шт.;
– коробка (для индивидуальной упаковки фильтра) – 1 шт.;
– Руководство по эксплуатации фильтров ДОТ – 1 экз. в коробку и 1 экз. на ящик.

1.4 Состав изделия. Устройство и работа

1.4.1 Общий вид комбинированных фильтров ДОТ 220 и ДОТ 600 приведен на рисунке 1.

Общий вид противогазовых фильтров ДОТ 250, ДОТ 460 приведен на рисунке 2.

1.4.2 Фильтры ДОТ имеют цилиндрическую форму и, в зависимости от марки, имеют цветную

этикетку (см. таблицы 1, 2 настоящего Руководства по эксплуатации).

1.4.3 Противогазовые фильтры ДОТ 250, ДОТ 460 снаряжены специальными поглотителями.

Комбинированные фильтры ДОТ 220 и ДОТ 600 снаряжены специальными поглотителями и противоаэрозольными фильтрами.

1.4.4 Фильтры ДОТ (220, 250, 460) в верхней части имеют горловину с резьбой круглой 40х4 ГОСТ 8762-75 или резьбой Кр 40х3,5 ГОСТ Р 12.4.214-99, предназначенную для присоединения к лицевой части.

Фильтры ДОТ 600 в верхней части имеют горловину с резьбой круглой 40х4 ГОСТ 8762-75 или резьбой Кр 40х3,5 ГОСТ Р 12.4.214-99, предназначенную для присоединения к соединительной трубке, которая присоединяется к лицевой части с помощью резьбы круглой 40х4 ГОСТ 8762-75 или резьбы Кр 40х3,5 ГОСТ Р 12.4.214-99.

В дне фильтров ДОТ имеется отверстие, через которое поступает воздух.

При хранении фильтров ДОТ горловины должны быть закрыты резиновыми прокладками и навинчивающимися колпачками, а отверстия в – резиновыми пробками.

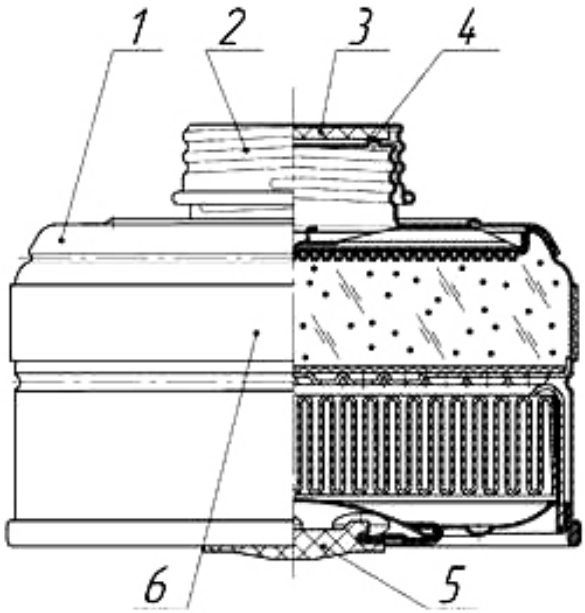

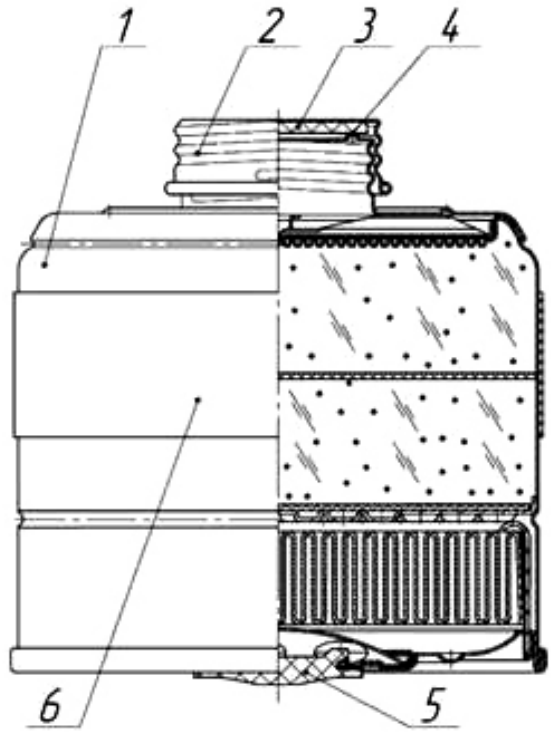

1 – фильтр ДОТ 220;
2 – колпачок;
3 – прокладка колпачка;
4 – венчик;
5 – пробка;
6 – этикетка

а)

1 – фильтр ДОТ 600;
2 – колпачок;
3 – прокладка колпачка;
4 – венчик;
5 – пробка;
6 – этикетка

б)

Рисунок 1 – Общий вид комбинированных фильтров ДОТ

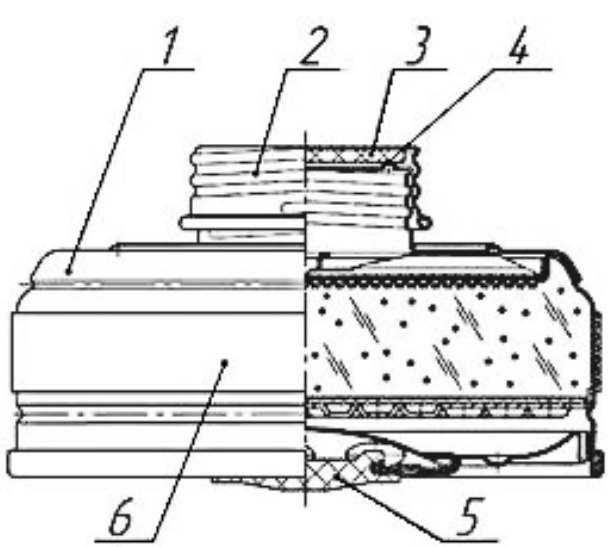

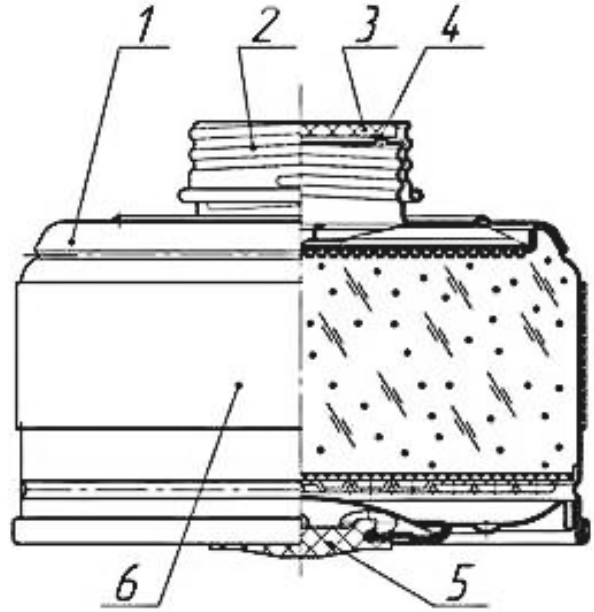

1 – фильтр ДОТ 250;
2 – колпачок;
3 – прокладка колпачка;
4 – венчик;
5 – пробка;
6 – этикетка

а)

1 – фильтр ДОТ 460;
2 – колпачок;
3 – прокладка колпачка;
4 – венчик;
5 – пробка;
6 – этикетка

б)

Рисунок 2 – Общий вид противогазовых фильтров ДОТ

1.5 Маркировка

1.5.1 *Маркировка фильтра*

1.5.1.1 Маркирование фильтров ДОТ выполнено наклеиванием цветных этикеток непосредственно на корпус фильтра. Цвет этикетки соответствует марке фильтра ДОТ. Цветовая маркировка фильтров ДОТ приведена в таблицах 1, 2 настоящего Руководства по эксплуатации.

1.5.1.2 Маркировка на этикетке содержит следующие данные:

– товарный знак организации-изготовителя;

– дополнительную идентификацию АО «Сорбент»: адрес, телефон/факс и т.д. – по усмотрению АО «Сорбент»;

– товарный знак продукции;

– наименование и марку фильтра («Фильтр ДОТ 250 A1B2E2» или «Фильтр ДОТ 220 A1B1E1P3 R D» и т.д.);

– обозначение технических условий «ТУ 2568-133-05795731-2003»;

– обозначение стандарта «ГОСТ 12.4.235-2019»;

– единый знак обращения продукции на рынке государств – членов Таможенного союза (ЕАС);

– обозначение Технического регламента Таможенного союза «ТР ТС 019/2011»;

– надпись «По органическим парам с температурой кипения ниже 65 °С только разового использования!» – только для фильтров АХ;

– дополнительную информацию (наименование веществ, от которых защищает фильтр) – по усмотрению АО «Сорбент»;

– пиктограмму «См. указания по эксплуатации» по ГОСТ 12.4.235-2019;

– надпись «Резьба круглая 40х4 ГОСТ 8762-75» или «Резьба Кр 40х3,5 ГОСТ Р 12.4.214-99»;

– штрих-код;

– надпись «Номер партии/месяц и четыре цифры года изготовления фильтра/месяц и четыре цифры года истечения срока годности фильтра в виде кода ХХ/ХХ.ХХХХ/ХХ.ХХХХ указаны на дне фильтра».

1.5.1.3 Этикетка выполнена флексографическим способом и покрыта с лицевой стороны слоем лака.

Все надписи на этикетке четкие и нанесены краской, несмываемой водой.

1.5.1.4 На дно фильтра несмываемой водой краской нанесен код ХХ/ХХ.ХХХХ/ХХ.ХХХХ, который означает номер партии/месяц и четыре цифры года изготовления фильтра/месяц и четыре цифры года истечения срока годности фильтра.

1.5.1.5 На экране дна фильтра методом холодной штамповки нанесены две последние цифры года изготовления фильтра.

1.5.2 ***Маркирование индивидуальной коробки фильтра (вариант упаковки «Персональный»)***

1.5.2.1 Маркирование фильтра выполнено в соответствии с п. 1.5.1 настоящего руководства по эксплуатации.

1.5.2.2 Контрольная лента с липким слоем на колпачке фильтра, позволяющая потребителю визуально определить факт вскрытия фильтра, содержит надпись «ВСКРЫВАТЬ ЗДЕСЬ! OPEN HERE!», а также стрелку, показывающую направление отвинчивания колпачка.

1.5.2.3 Контрольная лента с липким слоем на пробке фильтра, позволяющая потребителю визуально определить факт вскрытия фильтра, содержит надпись «ВСКРЫВАТЬ ЗДЕСЬ! OPEN HERE!».

1.5.2.4 Этикетка с липким слоем, предназначенная для фиксирования крышки индивидуальной коробки содержит следующую информацию:

– товарный знак организации-изготовителя;

– дополнительную идентификацию АО «Сорбент»: адрес, телефон/факс и т.д. – по усмотрению АО «Сорбент»;

– товарный знак продукции;

– единый знак обращения продукции на рынке государств-членов Таможенного союза (ЕАС);

– обозначение Технического регламента Таможенного союза «ТР ТС 019/2011»;

– наименование и марку фильтра (например, «Фильтр ДОТ 250 А1В1Е1»);

– обозначение технических условий «ТУ 2568-133-05795731-2003»;

– обозначение стандарта «ГОСТ 12.4.235-2019»;

– штрих-код;

– дополнительную информацию (наименование веществ, от которых защищает фильтр) – по усмотрению организации-изготовителя;

– надпись: «По органическим парам с температурой кипения ниже 65 °С только разового использования!» – только для фильтров АХ;

– надпись: «Номер партии/месяц и четыре цифры года изготовления фильтра/месяц и четыре цифры года истечения срока годности фильтра в виде кода XX/XX.XXXX/XX.XXXX указаны на крышке коробки»;

– надпись «Фильтры применяют в составе фильтрующих противогазов во всех климатических регионах (поясах) стран Таможенного союза (IV (I), III (II), II (III), IБ (IV), IA) при температуре окружающей среды от минус 40°С до плюс 40°С»;

– пиктограмму «См. указания по эксплуатации» в соответствии с ГОСТ 12.4.235-2019;

– пиктограмму «Температура хранения от минус 50°С до плюс 50°С» по ГОСТ 12.4.235-2019;

– пиктограмму «Максимальная влажность при хранении не более 98 %» по ГОСТ 12.4.235-2019;

– манипуляционные знаки: «Вверх», «Хрупкое. Осторожно» по ГОСТ 14192-96.

1.5.2.5 Все надписи на этикетках четкие и нанесены краской, несмываемой водой.

1.5.2.6 На крышку индивидуальной коробки несмываемой водой краской нанесен код XX/XX.XXXX/XX.XXXX, который означает номер партии/месяц и четыре цифры года изготовления фильтра/месяц и четыре цифры года истечения срока годности фильтра.

1.5.2.7 При поставке фильтров в ООО «Комус» на индивидуальную коробку наклеена этикетка с липким слоем размером 40х40 мм или 40х58 мм. Этикетка содержит следующую информацию:

– ООО «Комус»;

– артикул (например, «1218098»);

– наименование товара (например, «Патрон противогазовый ДОТ 600 марки A2B2E2K2P3 R D»).

1.5.2.8 При поставке фильтров в ООО «ВсеИнструменты.ру» на индивидуальную коробку наклеена этикетка с липким слоем размером 40х40 мм или 40х58 мм. Этикетка содержит следующую информацию:

– ООО «ВсеИнструменты.ру»;

– наименование товара (например, «Фильтр ДОТ 460 К2»);

– артикул (например, «арт.102-011-0008»).

1.5.3 ***Маркирование фильтра при поставке в пакете (вариант упаковки «Классический»)***

1.5.3.1 Маркирование фильтра осуществляют в соответствии п. 1.5.1 настоящего руководства по эксплуатации.

1.5.3.2 Контрольные ленты с липким слоем на колпачке и пробке фильтра содержат информацию в соответствии с п. 1.5.2.2 и п. 1.5.2.3 настоящих руководств по эксплуатации.

При заваривании фильтров в пакет, контрольные ленты с липким слоем на колпачки и пробки фильтров допускается не клеить.

1.5.3.3 *Маркирование пакета*

На пакет несмываемой водой краской нанесена следующая информация:

– товарный знак организации-изготовителя;

– товарный знак продукции;

– единый знак обращения продукции на рынке государств – членов Таможенного Союза (ЕАС);

– обозначение стандарта «ГОСТ 12.4.235-2019»;

– обозначение технического регламента Таможенного союза «ТР ТС 019/2011»;

– надпись: «Фильтры применяют в составе фильтрующих противогазов во всех климатических регионах (поясах) стран Таможенного союза (IV (I), III (II), II (III), IБ (IV), IA) при температуре окружающей среды от минус 40°С до плюс 40°С»;

– адрес организации-изготовителя;

– надпись: «Наименование фильтра, марку фильтра и сведения о резьбе фильтра смотрите, не вскрывая пакет, на цветной этикетке фильтра. Номер партии, дату изготовления и дату истечения срока годности смотрите, не вскрывая пакет, на дне фильтра»/ “Name of the filter, brand of the filter and information about the filter thread, see on the colored label of the filter without opening the package. Batch number, date of manufacture and

expiration date, see, without opening the bag, on the bottom of the filter»;

– пиктограмма «См. указания по эксплуатации» по ГОСТ 12.4.235-2019;

– пиктограмма «Температура хранения от минус 50° С до плюс 50° С» по ГОСТ 12.4.235-2019;

– пиктограмма «Максимальная влажность при хранении не более 98 %» по ГОСТ 12.4.235-2019.

1.5.3.4 Допускается маркирование пакета осуществлять с помощью этикетки с липким слоем.

Этикетка выполнена флексографическим способом и покрыта с лицевой стороны слоем лака.

Содержание маркировки на этикетке идентично содержанию маркировки, наносимой на пакет.

Все надписи на этикетке четкие и нанесены краской, несмываемой водой.

1.5.3.5 При поставке фильтров в ООО «Комус» на пакет наклеена этикетка с липким слоем размером 40х40 мм или 40х58 мм. Этикетка содержит следующую информацию:

– ООО «Комус»;

– артикул (например, «1218098»);

– наименование товара (например, «Патрон противогазовый ДОТ 600 марки А2В2Е2К2Р3 R D»).

1.5.3.6 При поставке фильтров в ООО «ВсеИнструменты.ру» на пакет наклеена этикетка с липким слоем размером 40х40 мм или 40х58 мм. Этикетка содержит следующую информацию:

– ООО «ВсеИнструменты.ру»;

– наименование товара (например, «Фильтр ДОТ 460 К2»);

– артикул (например, «арт.102-011-0008»).

1.5.4 *Маркировка упаковки*

1.5.4.1 Маркирование ящиков с упакованными фильтрами выполнено типографским способом на бумажных ярлыках.

1.5.4.2 Транспортная маркировка выполнена в соответствии с ГОСТ 14192-96 с указанием манипуляционных знаков «Верх», «Хрупкое. Осторожно», «Беречь от влаги».

Допускается совмещение транспортной маркировки и маркировки, характеризующей продукцию, на одном ярлыке.

1.5.4.3 При поставке фильтров в ООО «Комус» на обе боковые стенки ящика наклеены этикетки формата А4. Этикетка содержит следующую информацию:

– ООО «Комус»;

– артикул (например, «1218098»);

– наименование товара (например, «Патрон противогазовый ДОТ 600 марки A2B2E2K2P3 R D»).

1.5.4.4 При поставке фильтров в ООО «ВсеИнструменты.ру» на обе боковые стенки ящика наклеены этикетки формата А4. Этикетка содержит следующую информацию:

– ООО «ВсеИнструменты.ру»;

– наименование товара (например, «Фильтр ДОТ 460 К2»);

– артикул (например, «арт.102-011-0008»);

– количество товара «_____ шт.».

1.6 Упаковка

1.6.1 Фильтры ДОТ упакованы в деревянные ящики или в ящики из гофрированного картона.

Вид тары зависит от региона поставки фильтров.

Крышки деревянных ящиков с упакованными фильтрами ДОТ закрыты на замки и опломбированы пломбами АО «Сорбент».

Ящики из гофрированного картона с упакованными фильтрами ДОТ укупорены путем оклеивания клеевой лентой.

1.6.2 В каждый ящик вложены Упаковочный лист и Руководство по эксплуатации фильтров ДОТ. В первый ящик каждой партии вложен Паспорт.

1.6.3 Фильтры ДОТ транспортируют и хранят в заводской упаковке.

1.6.4 Масса ящиков с упакованными фильтрами ДОТ не превышает 50 кг.

2 Использование по назначению

2.1 Эксплуатационные ограничения

2.1.1 Фильтры ДОТ используют в составе противогаза при непрерывной или периодической эксплуатации, а также для экстренного выхода из аварийной зоны.

ВНИМАНИЕ! Фильтры ДОТ марки АХ, используемые в составе противогаза для защиты от органических паров с температурой кипения ниже 65 ^{0}С – только разового использования.

2.1.2 Фильтры ДОТ должны использоваться при содержании кислорода в воздухе не менее 17 % объемных и суммарном содержании паро- и газообразных вредных веществ: для фильтров ДОТ 1 класса – не более 0,1 % объемных; для фильтров ДОТ 2 класса – не более 0,5 % объемных; для фильтров ДОТ 3 класса – не более 1,0 % объемного.

При суммарном содержании вредных веществ в воздухе рабочей зоны более 0,5 % объемных (но

не более 1,0 % объемного) фильтры ДОТ 3 класса применяют только в условиях чрезвычайных ситуаций непродолжительное время.

ВНИМАНИЕ!

Запрещается применять фильтры ДОТ в условиях возможного недостатка кислорода в воздухе (например, в емкостях, цистернах, колодцах и др. изолированных помещениях такого типа), при неизвестном составе и концентрациях вредных веществ, а также для защиты от низкокипящих, плохо сорбирующихся органических веществ (метан, этан, бутан, этилен, ацетилен и др.).

Фильтры ДОТ не предназначены для использования при открытом пламени.

2.2 Подготовка изделия к использованию

2.2.1 В соответствии с таблицами 1 и 2 настоящего Руководства по эксплуатации, с учетом содержания вредных паро-, газообразных веществ и аэрозолей в воздухе рабочей зоны выберите марку (комбинацию марок) и класс фильтра ДОТ нужного исполнения.

2.2.2 Проверьте визуальным осмотром поверхность фильтра ДОТ на отсутствие проколов, пробоин и вмятин.

Отвинтите с горловины фильтра ДОТ колпачок, уберите резиновую прокладку. Осмотрите венчик горловины на отсутствие вмятин. Навинтите колпачок с резиновой прокладкой на горловину фильтра ДОТ.

При обнаружении повреждений замените фильтр ДОТ и проверьте снова, как указано выше.

2.3 Использование изделия

2.3.1 Фильтры ДОТ эксплуатируют в составе фильтрующего противогаза.

Для сборки противогаза необходимо:

– отвинтить колпачок и убрать резиновую прокладку с горловины фильтра ДОТ;

– вынуть пробку из дна фильтра ДОТ;

– колпачок с прокладкой и пробку положить на дно сумки;

– присоединить фильтр ДОТ к лицевой части.

ВНИМАНИЕ!

Комбинированные фильтры ДОТ 600 необходимо присоединять к лицевой части только с помощью соединительной трубки. Для этого необходимо один конец соединительной трубки ввинтить до упора в лицевую часть, а другой конец соединительной трубки навинтить до упора

на горловину фильтра. Фильтр ДОТ вставить в сумку в отделение с брусками или отверстием.

2.3.2 В процессе эксплуатации противогаза при первом появлении запаха вредного вещества (постороннего запаха) в подмасочном пространстве лицевой части или затруднении дыхания необходимо немедленно выйти из загазованной зоны и заменить отработанный фильтр ДОТ на новый.

3 Транспортирование и хранение

3.1 Ящики с фильтрами транспортируют всеми видами транспорта в крытых транспортных средствах в соответствии с правилами перевозок грузов, действующими на транспорте данного вида.

3.2 При погрузочно-разгрузочных работах запрещается подвергать ящики с фильтрами ДОТ броскам и ударам.

3.3 Фильтры ДОТ должны храниться в упаковке организации-изготовителя.

3.4 Условия хранения и транспортирования ящиков с фильтрами ДОТ в части воздействия

климатических факторов внешней среды должны соответствовать условиям группы 5ОЖ4 по ГОСТ 15150-69: температура от минус 50°С до плюс 50°С и максимальная влажность при хранении фильтров не более 98%. Ящики с фильтрами ДОТ не должны подвергаться деформациям и ударным нагрузкам, воздействию агрессивных веществ, вредных паров.

Ящики с фильтрами ДОТ должны храниться на поддонах штабелями:

– деревянные ящики – не более пяти ящиков по высоте;

– ящики из гофрированного картона – не более четырех ящиков по высоте.

Расстояние между штабелями – не менее 0,8 м.

4 Гарантии изготовителя

4.1 Организация-изготовлитель гарантирует соответствие фильтров ДОТ требованиям технических условий ТУ 2568-133-05795731-2003 при соблюдении потребителем условий эксплуатации, транспортирования и хранения, установленных настоящим Руководством по эксплуатации.

4.2 Гарантийный срок хранения в упаковке организации-изготовителя с даты изготовления фильтров ДОТ всех марок – 5,5 лет.

4.3 Отработанные фильтры или фильтры в связи с окончанием срока годности подлежат утилизации в соответствии с ГОСТ Р 52108-2003.

Организация-изготовитель:
АО «Сорбент»
Адрес: Россия, 614042, г. Пермь, ул. Гальперина, 6
Тел.: (342) 258-65-56, 258-65-54
Факс: (342) 283-65-10, 283-68-90
E-mail: Info@sorbent.su
Internet: www.sorbent.su